Tripin GmbH
Holtener Marktplatz 18 - 20, 46147 Oberhausen
Telefon: 0208 - 38585870 | Telefax: 0208 - 69801263
E-Mail: service@leiterscout.de

Euroline Gerüst 9514 mit Sicherheitsaufbau 1,50x2,85m Fahrbalken verschiebbar 3,35m AH

Arbeitshöhe bis 13,50m

Art. Nr.: E9514/03

2.200,95 €

~~UVP 3.349,85 €~~

(inkl. MwSt., zzgl. Versandkosten)

SOFORT LIEFERBAR

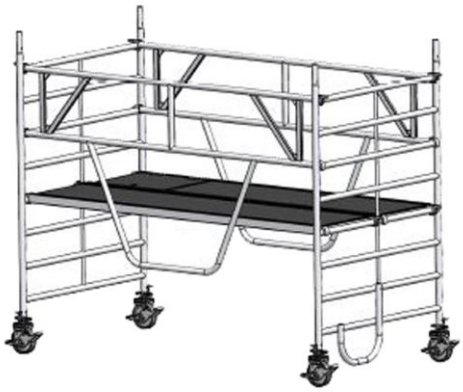

Standhöhe: 1,35 m	**Hersteller:** Euroline	**Arbeitshöhe:** 3,35 m
Kategorie: Rollgerüste	**Gerüsthöhe:** 2,60 m	**Plattformlänge:** 2,85 m
Plattformbreite: 1,50 m	**Material:** Aluminium	**gpsr_manufacturer_name:** Euroline

- Stabiles euroline Fahrgerüst im Baukastensystem für den Profi-jederzeit erweiterbar
- Durch die komfortable Breite von 1,50m entsteht eine große Arbeitsfläche
- Durch eine Tragkraft von 200 kg/m2 (Gerüstgruppe 3) sind hohe Sicherheitsreserven vorhanden
- Euroline Fahrgerüste werden zum größten Teil aus Aluminium gefertigt. Das bedeutet korrosionsbeständige, leichte Gerüste mit hoher Stabilität
- Euroline Fahrgerüste können schnell und ohne Werkzeug aufgebaut werden
- Durch Verschieben des euroline Fahrgerüstes auf dem Fahrbalken ist ein Arbeiten nah an der Wand problemlos und schnell möglich
- Alle euroline Fahrgerüste sind mit Fahrbalken oder Auslegern erhältlich
- Ballastgewichte an Fahrbalken und Auslegern sichern das Arbeiten in großen Höhen
- Stabiles euroline Fahrgerüst im Baukastensystem für den Profil-jederzeit erweiterbar
- Zulässige Belastung: Belastung 2 kN/m² gemäß Gerüstgruppe 3

Tripin GmbH
Holtener Marktplatz 18 - 20, 46147 Oberhausen
Telefon: 0208 - 38585870 | Telefax: 0208 - 69801263
E-Mail: service@leiterscout.de

Arbeitshöhe A (ca. m)		3,35	4,35	5,35	6,35	7,35	8,50	9,50	10,50
Gerüsthöhe H (m)		2,60	3,60	4,60	5,60	6,60	7,75	8,75	9,75
Standhöhe P (m)		1,35	2,35	3,35	4,35	5,35	6,50	7,50	8,50
Teileliste - mit Fahrbalken verschiebbar und Sicherheitsaufbau| Gerüsttyp 9514									
4-Sprossenrahmen 1,50 m	9034150	-	2	-	2	-	2	-	2
8-Sprossenrahmen 1,50 m	9038150	2	2	4	4	6	6	8	8
Plattform mit Durchstieg 2,85 m	9080285	1	1	1	2	2	3	3	4
Plattform 2,85 m	9070285	1	3	3	4	4	5	5	6
Basisrohr 2,85 m	9023285	-	-	-	-	-	1	1	1
Sicherheitsgeländer 2,85 m	9043285	2	2	2	2	2	2	2	2
Diagonale 3,35 m	9060335	-	2	2	4	4	6	6	8
Horizontale 2,85 m	9040285	-	-	2	4	8	8	12	12
Längsbordbrett 2,85 m	9120285	-	2	2	2	2	2	2	2
Stirnbordbrett 1,50 m	9110150	-	2	2	2	2	2	2	2
Fahrbalken verschiebbar	9021001	-	-	-	-	-	2	2	2
Fahrbalkenverlängerung	9021001	-	-	-	-	2	2	2	2
Lenkrolle mit Spindel Ø 200 mm	9015200	4	4	4	4	4	4	4	4
Antrittbügel	9091000	1	1	1	1	1	-	-	-
Federstecker	9160000	-	8	8	12	12	16	16	20
Zapfen für Verlängerung	9021002	-	-	-	-	-	-	2	2
Gewicht ohne Ballast (ca. kg)		117	197	218	291	318	456	513	580
Ballastierung in geschlossenen Räumen									
Aufbau mittig (kg)		0	0	40	80	120	0	0	0
Aufbau einseitig (kg)		n.z.	n.z.	n.z.	n.z.	n.z.	20	20	40

Tripin GmbH
Holtener Marktplatz 18 - 20, 46147 Oberhausen
Telefon: 0208 - 38585870 | Telefax: 0208 - 69801263
E-Mail: service@leiterscout.de

Ballastierung im Freien								
Aufbau mittig (kg)	0	40	120	240	320	240	160	n.z.
Aufbau einseitig (kg)	n.z.	n.z.	n.z.	n.z.	n.z.	220	320	n.z.
Artikel-Nr.	**9514/03**	9514/04	9514/05	9514/06	9514/07	9514/08	9514/09	9514/

n.z.=nicht zulässig

n.z.=nicht zulässig